Descrizione sistemi con porte multiple a trascinamento

Description systems fitted with multiple dragging doors
Description systèmes à portes multiples à rail
Beschreibung Systeme mit mehrfachen Antriebstüren
Descripeión de los sistemas con puertas múltiples de arrastre

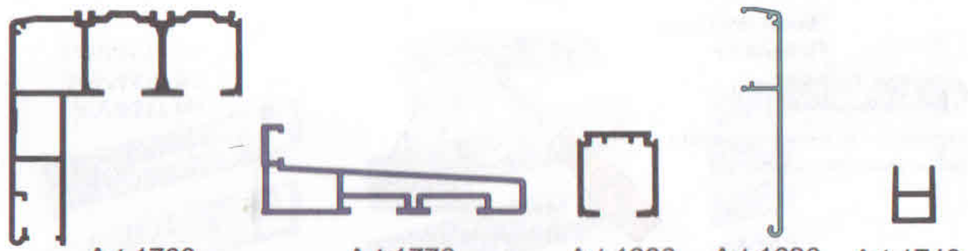

Art.299
KIT=10mt

Art.266
KIT=10mt

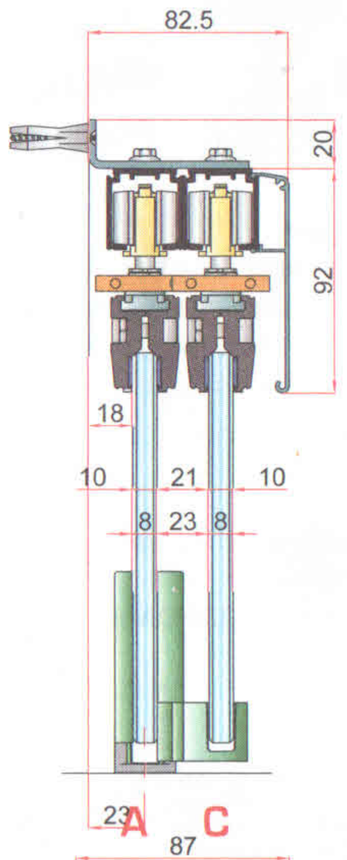

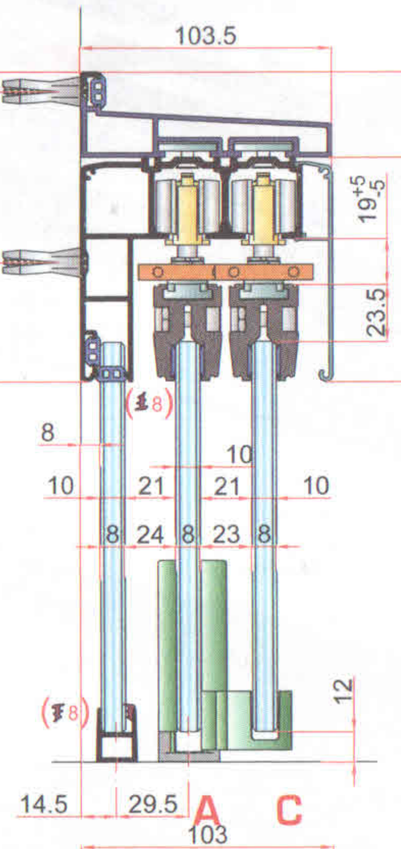

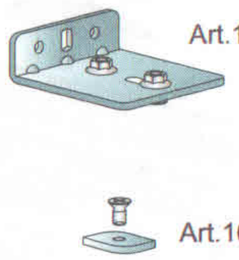

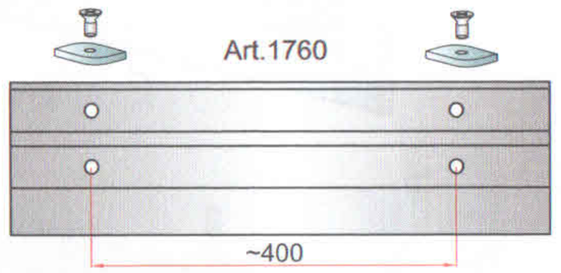

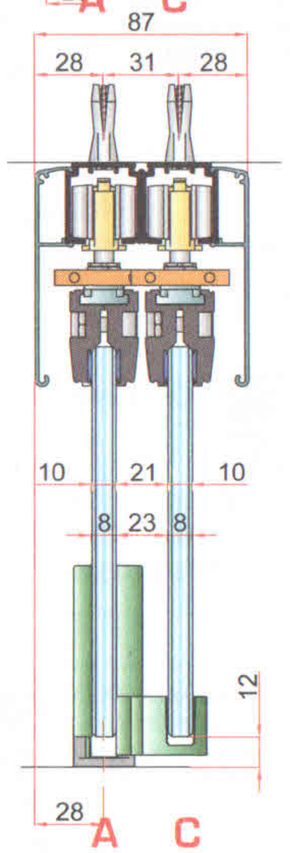

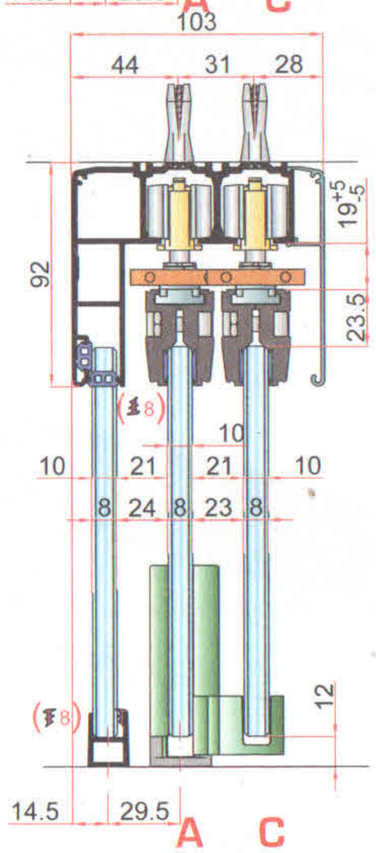

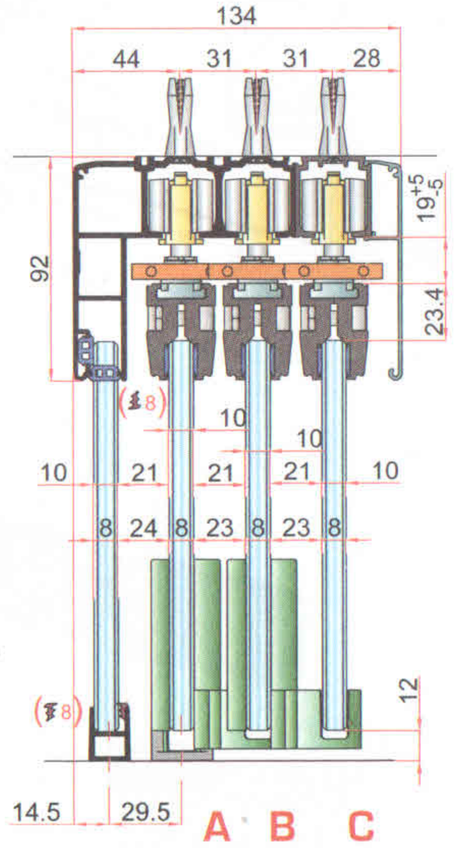

Descrizione kit per porte multiple a trascinamento

Kit description for multiple dragging doors
Description kit pour portes multiples à rail
Beschreibung Set für mehrfache Antriebstüren
Descripción del kit para puertas múltiples de arrastre

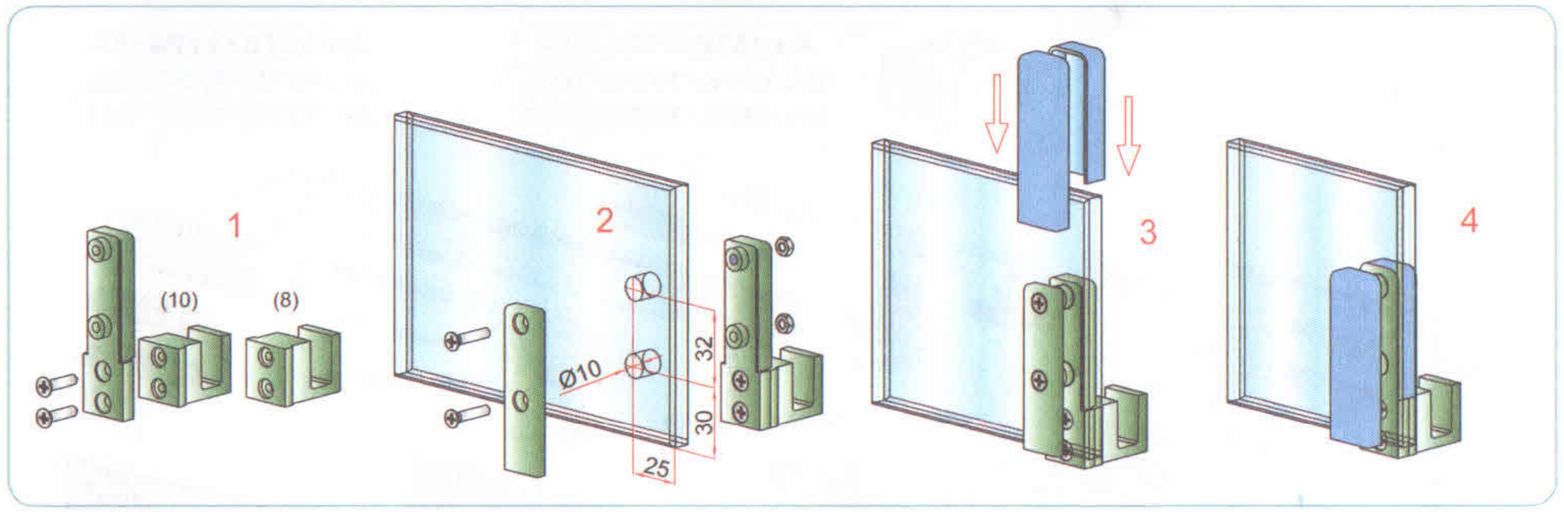

A — Art.1716/98/40/A

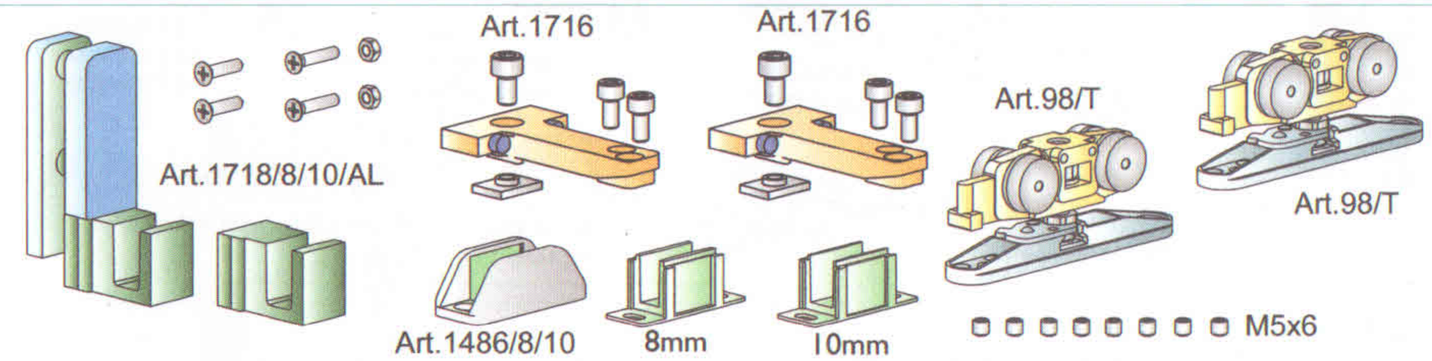

B — Art.1716/98/40/B

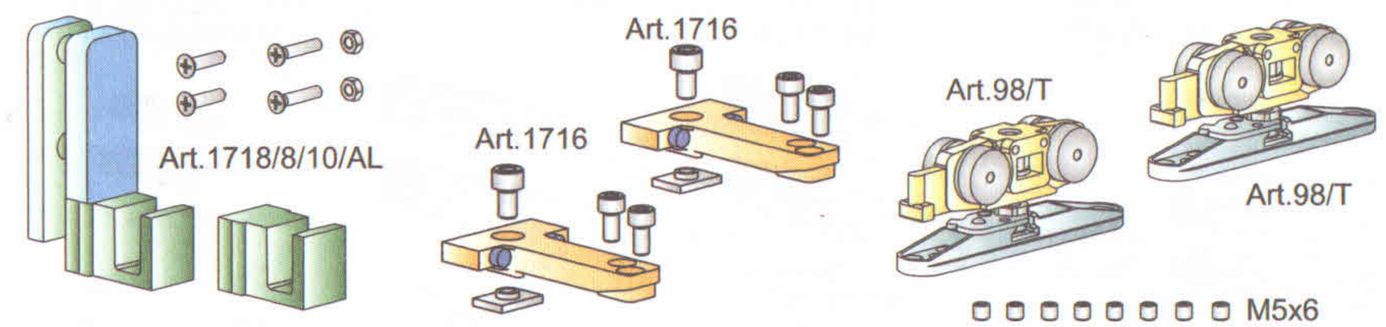
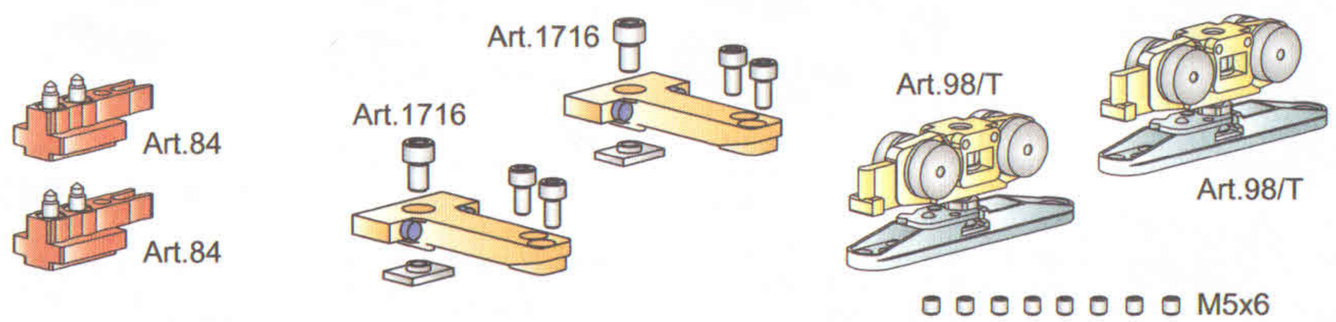
C — Art.1716/98/40/C